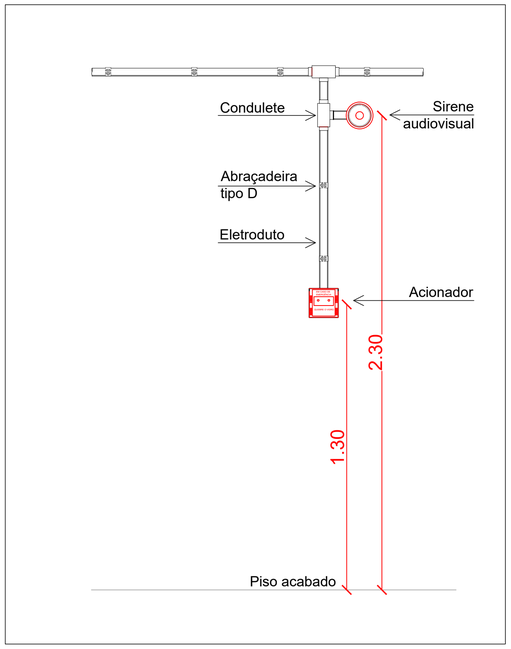

Detalhe instalação
Esc.: sem escala

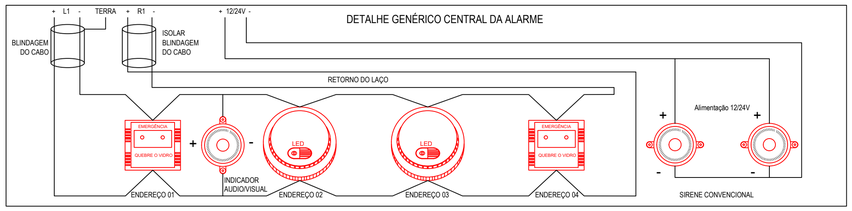



CENTRAL DE ALARME DE INCÊNDIO ENDEREÇÁVEL



AVISADORES SONOROS E VISUAIS



ACIONADOR DO ALARME DE INCÊNDIO - TIPO QUEBRA VIDRO

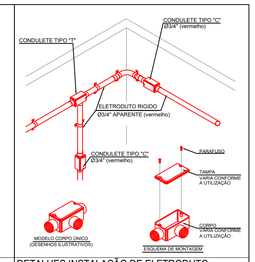

DETALHES INSTALAÇÃO DE ELETRODUTO APARENTE E CONDULETES

1 - Eletroduto de PVC rígido ou aço galvanizado (conforme indicação) diâmetro Ø3/4", deve ser de cor vermelho, específico para o sistema de segurança;
2 - Acionadores manuais serão fixados a uma altura de 1,30m a partir do piso acabado;
3 - Os indicadores audiovisual serão fixadas a uma altura de 2,30m a partir do piso acabado;
4 - Subirá 1 eletroduto de Ø3/4" da central de alarme até o teto;
6 - A central de alarme será sobreposta instalada a 1,50m do piso acabado;
7 - O eletroduto será rígido do tipo sobreposto com fixação através de abraçadeira tipo D espaçada a 1,00m cada.
8 - Eletrodutos horizontais podem ser instalados acima do forro.

A central de alarme deverá ter:

- Indicações dos locais protegidos e defeitos no sistema;
- Possibilidade de acionamento de todos os alarmes por si ou por conjunto;
- Tensão de alimentação de 12 volts ou 24 volts dependendo do fabricante;
- A tubulação será eletroduto de PVC / ferro galvanizado rígido 3/4" vermelho (conforme identificado).
- A comutação de energia para a fonte de alimentação será automática com autonômia, para 1 hora de alarme geral e 24h em regime de supervisão, e ter capacidade de operar os avisadores de alarme por 5 minutos ao terminino do periodo;
- As sirenes tipo corneta serão do tipo eletrônica ou campainha, deverão emitir sons distintos dos outros em timbre e altura, com intensidade mínima de 90 DB, e máxima de 115 DB, sendo a frequência de 400 a 500 hertz e 10 % de tolerância instalada a 5,50m do piso;
- As sirenes audiovisuais convencional, tensão de alimentação 12~24Vcc, sinalização visual por LEDs e com entrada para eletroduto de Ø3/4" instalada a 2,30m do piso;
- Os acionadores do sistema serão do tipo QUEBRA - VIDRO (PUSH - BUTTON) em vermelho, com instruções de uso, instalados entre 1,30m do piso e ligado em tensão de 12 V; com sirene acoplada no próprio acionador;

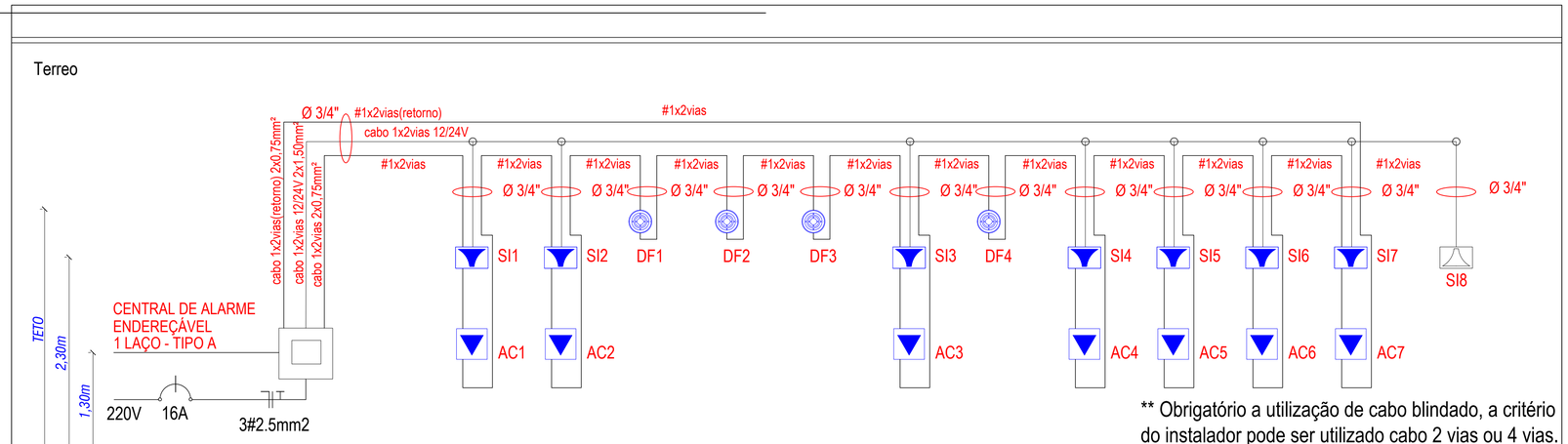

ESQUEMA VERTICAL DO ALARME DE INCÊNDIO - **LIGAÇÃO TIPO A** (com retorno)

PROJETO PREVENTIVO CONTRA INCÊNDIO

AMAI
ASSOCIAÇÃO DOS MUNICÍPIOS DO ALTO IRANI

Obra:
ESCOLA ARLINDO BARBIERO
Rua Santos Dumont - Bairro São José - São Domingos/SC

Data: 03/2026

Resp. Técnico: LAUREANE TESTA AMOEDO:07809095935
Assinado de forma digital por LAUREANE TESTA AMOEDO:07809095935
Dados: 2026.04.29 17:23:51 -03'00'
Laureane Testa Amoedo/Arquiteta e Urbanista/CAU A132549-3

Resp. Técnico: ELITON SUTIL:06815249956
Assinado de forma digital por ELITON SUTIL:06815249956
Dados: 2026.04.30 13:56:32 -03'00'
Eliton Sutil/Engenheiro Eletricista/Crea SC 115.861-6

Proprietário: Prefeitura de São Domingos - CNPJ 83.009.894/0001-08

Escala: Indicada

Área: 2085,00m²

Desenho: Laureane

Especificação: Detalhes

Prancha: PPCI 04/04

CORPO DE BOMBEIROS MILITAR DE SANTA CATARINA
14º BATALHÃO DE BOMBEIRO MILITAR - SERVIÇO DE SEGURANÇA CONTRA INCÊNDIO - SÃO DOMINGOS-SC
PROTOCOLO **AS317/00633A** APROVADO EM **30/04/2026** - Qualquer alteração no projeto dependerá de prévio exame do SSCI.